DURBAN PANADERO

WYMIARY

WYS.xSZER.xGŁ.	**631x436x320 mm**
WAGA BRUTTO/NETTO	**50/43 kg**
WYMIARY DRZWICZEK	**290x280 mm**
WYLOT SPALIN	**Ø 120-125 mm**
	Poziomy

CHARAKTERYSTYKA

KORPUS ZE STALI	**3 mm**
MOC NOMINALNA	**9 KW**
SPRAWNOŚĆ	**75 %**
EMISJA CO	**0,54%**
FARBA ŻAROODPORNA	**800ºC**
SZYBA SZKLANO-CERAMICZNA	**750ºC**

ZALETY PRODUKTU

- PIEKARNIK
- 190 m³ OGRZEWANA KUBATURA
- DŁUGOŚĆ POLAN DO 42 CM
- SYSTEM CZYSTA SZYBA

EAN 8 426964 11896 4
REF. PANADERO 11896

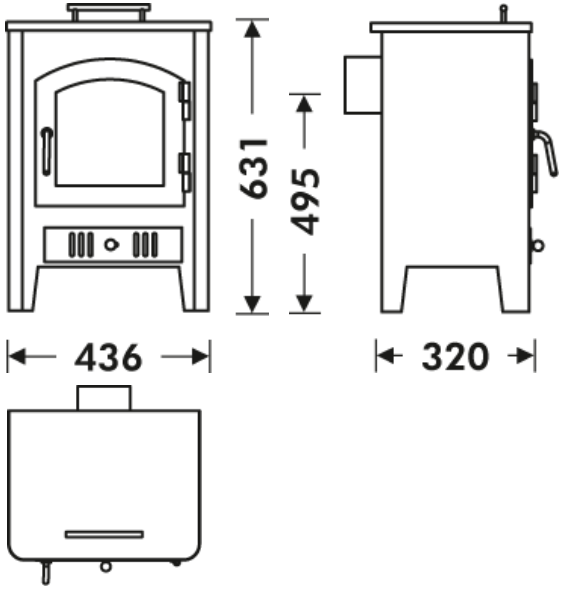

WARRANTY 2 YEARS WARRANTY

www.tuv.com TÜVRheinland ID:9105047693

TÜVRheinland® CERT ISO 9001