OSAKA
EcoDesign
PANADERO

MEDIDAS

DIMENSIONES A x A x F	**1205x514x460 mm**
PESO BRUTO/NETO	**129/123 kg**
DIMENSIONES PUERTA	**310x565 mm**
SALIDA DE HUMOS	**Ø 150-153 mm Vertical**

CARACTERÍSTICAS

PARRILLA DE HIERRO FUNDIDO	
CUERPO EN CHAPA	**5 mm**
POTENCIA CALORÍFICA	**8 KW**
RENDIMIENTO	**81 %**
EMISIÓN DE CO	**0,10 %**
PINTURA ANTI-CALÓRICA RESISTENTE	**800ºC**
CRISTAL VITROCERÁMICO RESISTENCIA	**750ºC**

EAN 8426964183504
REF. PANADERO 18350

PLUS PRODUCTO

ECODESIGN 2022

TOMA DE AIRE EXTERIOR

- HOGAR REVESTIDO EN VERMICULITA
- TRONCOS HASTA DE 50 CM
- VOLUMEN DE CALEFACCION
- SISTEMA CRISTAL LIMPIO
- DOBLE COMBUSTION

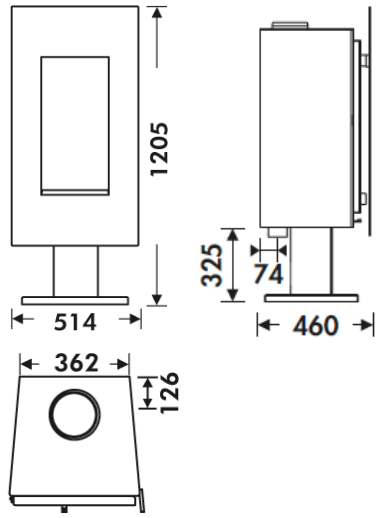

EcoDesign2022

A+

CE

TÜVRheinland CERT ISO 9001

Art.15a B-VG **BImSchV2**

5 YEARS WARRANTY

flamme VERTE Le label du chauffage au bois 7 ★