# BERGEN EcoDesign

# PANADERO

## MEDIÇÕES E PESOS

| | |
|---|---|
| DIMENSÕES A x L x P | **914x468x489mm** |
| PESO BRUTO/LÍQUIDO | **139/128 kg** |
| OCO ENTRADA LENHA | **360x290 mm** |
| SAÍDA DE FUMOS | **Ø 150-153 mm Vertical** |

## CARACTERÍSTICAS TÉCNICAS

| | |
|---|---|
| GRADE DE CINZAS EM FERRO FUNDIDO | |
| CORPO EM AÇO | **5 mm** |
| POTÊNCIA NOMINAL | **7,5 KW** |
| RENDIMENTO | **80,7 %** |
| EMISSÃO DE CO | **0,10 %** |
| PINTURA RESISTENTE A ALTA TEMPERATURA | **800ºC** |
| VIDRO CERÁMICO | **750ºC** |

EAN 8426964112436
REF. PANADERO 11243

## PLUS PRODUTO

**ECODESIGN 2022**

- CÂMARA REVESTIDA EM VERMICULITE
- TRONCOS DA LENHA ATÉ 40 CM
- VOLUME DE AQUECIMENTO (230 m³)
- SISTEMA VIDRO LIMPO
- TRIPLA COMBUSTÃO
- CORPO DUPLO EM AÇO DE 5 + 3 mm
- LENHEIRO
- VENTILADOR TANGENCIAL

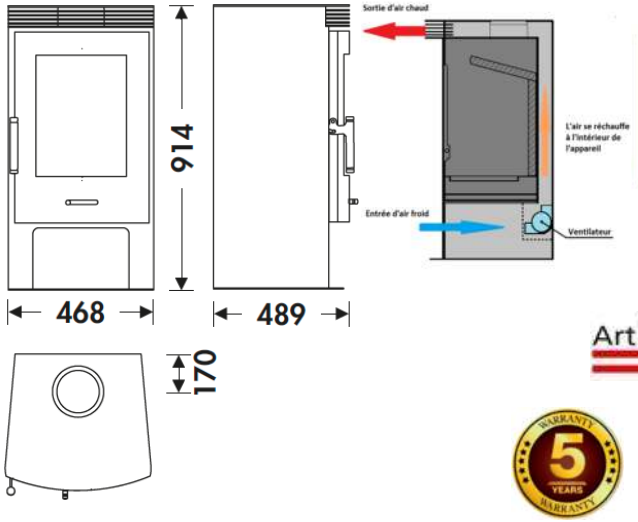


EcoDesign2022

A+

CE

TÜVRheinland® CERT ISO 9001

Art.15a B-VG **BImSchV2**

5 YEARS WARRANTY

flamme VERTE — Le label du chauffage au bois — 7 ★

BERGEN