OSAKA
EcoDesign

PANADERO

РАЗМЕРЫ

РАЗМЕРЫ В x Ш x Г	**1205x514x460 MM**
ВЕС/ЧИСТЫЙ ВЕС	**151/133 кг**
ОТСЕК ДЛЯ ДРОВ	**310x565 MM**
ДЫМОВОЙ КАНАЛ	**Ø 150-153 MM Верхний**

ХАРАКТЕРИСТИКИ

ЧУГУННАЯ РЕШЕТКА	
СТАЛЬНОЙ КОРПУС	**5 MM**
НОМИНАЛЬНЫЙ ВЫХОД ТЕПЛА	**8 кВ**
ЭФФЕКТИВНОСТЬ	**81 %**
ВЫБРОСЫ CO	**0,10 %**
ТЕРМОСТОЙКОЕ ПОКРЫТИЕ	**800ºC**
ВИТРОКЕРАМИЧЕСКАЯ СТЕКЛОПРОЧНОСТЬ	**750ºC**

EAN 8426964183504
REF. PANADERO 18350

ОСОБЕННОСТИ

ECODESIGN 2022

ВНЕШНИЙ ВОЗДУХОЗАБОРНИК

- ВНУТРЕННИЙ ВЕРМИКУЛИТ
- ДЛИНА ДЕРЕВА 50 CM
- 240 m³ ОТОПИТЕЛЬНЫЙ ОБЪЕМ
- ВОЗДУШНАЯ СИСТЕМА ОЧИСТКИ СТЕКЛА
- ДВОЙНОЕ СГОРАНИЕ

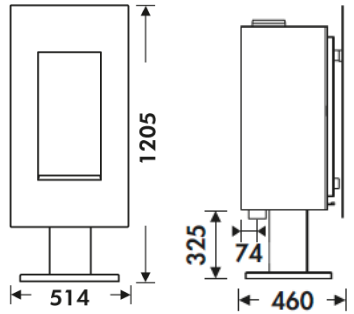

EcoDesign2022

A+

CE

TÜVRheinland® CERT ISO 9001

Art.15a B-VG **BImSchV2**

5 YEARS WARRANTY

flamme VERTE Le label du chauffage au bois 7 ★