MAJA-S EcoDesign

PANADERO

ROZMERY

VÝŠKA x ŠÍŘKA x HLOUBKA	**854x796x470 mm**
HMOTNOST BRUTTO/NETTO	**169/150 kg**
PŘIKLÁDACÍ OTVOR	**620x286 mm**
PRŮMĚR KOUŘOVODU	**Ø 150-153 mm**
VÝVOD KOUŘOVODU	**Vrchní**

CHARAKTERISTIKA

ŽELEZNÝ ROŠT	
PANORAMATICKÝ POHLED	
OCELOVÝ PLÁŠŤ KAMEN	**5 mm**
JMENOVITÝ VÝKON	**7,2 KW**
ÚČINNOST SPALOVÁNÍ	**78,9%**
EMISE CO	**0,10%**
ŽÁRUVZDORNÁ BARVA	**800°C**
KERAMIZOVANÉ ŽÁRUVZDORNÉ SKLO	**750°C**

EAN 8426964184006

REF. PANADERO 18400

VLASTNOSTI

ECODESIGN 2022

EXTERNÍ PŘÍVOD VZDUCHU

VERMIKULITOVÁ SPALOVACÍ KOMORA

POTIŠTĚNÉ SKLO

MAX. DÉLKA POLEN 60 CM

220 m³ VYTÁPĚCÍ SCHOPNOST

TERCIÁRNÍ SPALOVÁNÍ

SYSTÉM ČISTÉHO SKLA

DVOJITÝ UZÁVĚR

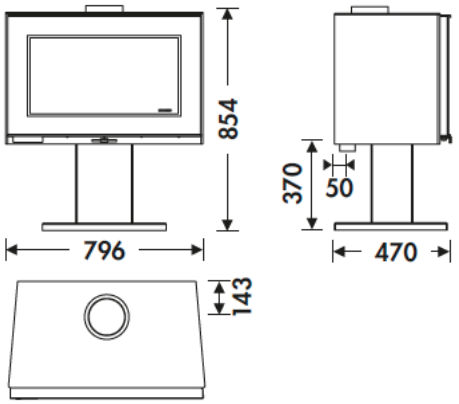

EcoDesign2022

A++ A+ A B C D E F G — A

CE

Art.15a B-VG

TÜVRheinland® CERT ISO 9001

BImSchV2

5 YEARS WARRANTY

flamme VERTE — Le label du chauffage au bois — 7 ★

MAJA-S