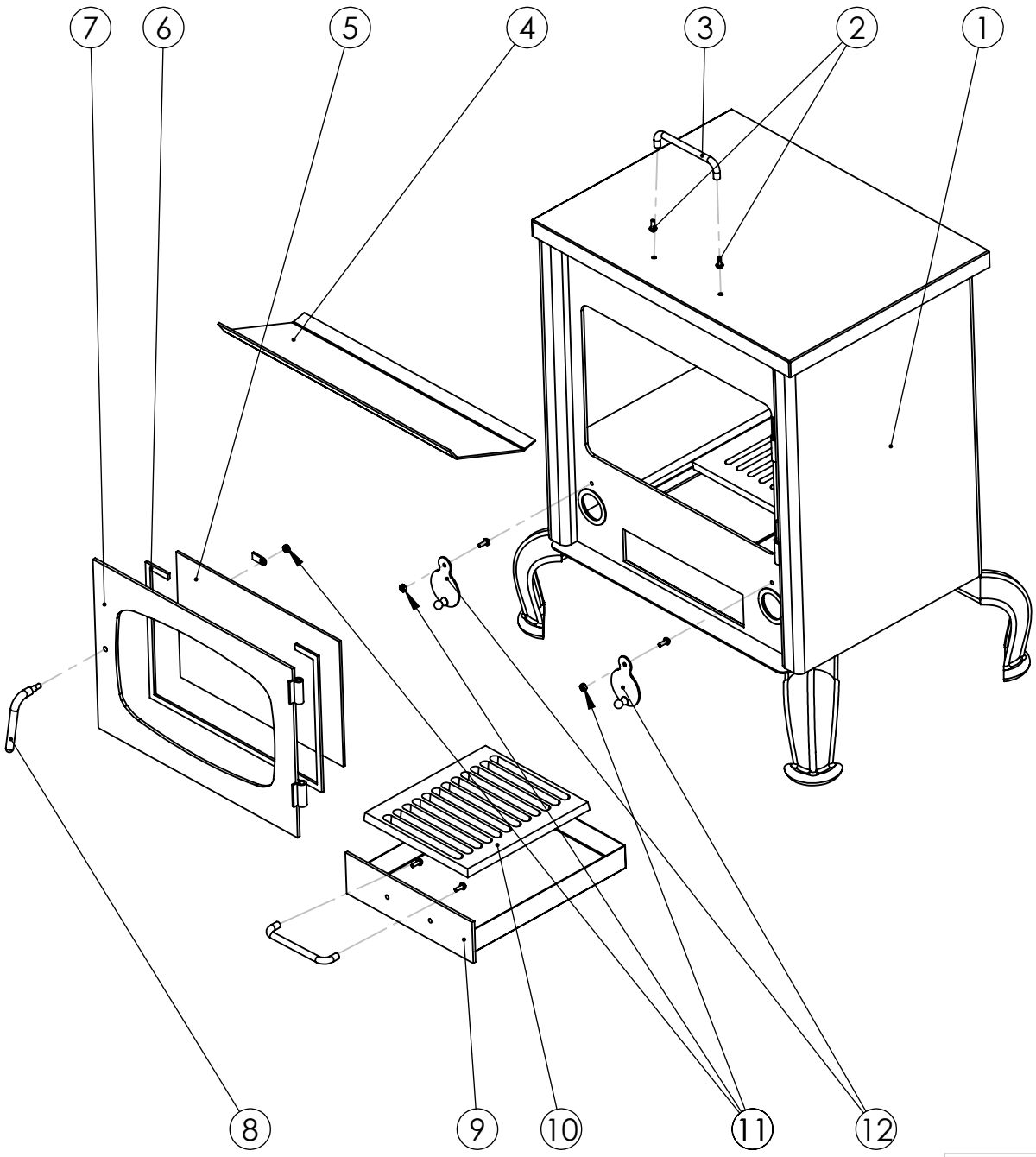

Nº	DÉNOMINATION	UD
1	Poêle	1
2	Vis	6
3	Manier	2
4	Coupe-feu	1
5	Vitre	1
6	Fibre	1
7	Porte	1
8	Poignée	1
9	Tiroir a cendre	1
10	Grille foyère	1
11	Écrou	3
12	Tir d'air	2

PANADERO	Despiece CASTILLA	